階段枠・他

階段枠

AL-3055S（アルミ）　13.3kg

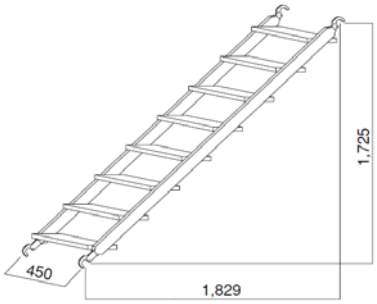

コンビステップ　4.5kg

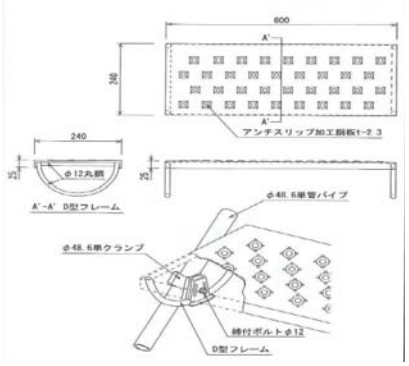

セーフティガード　15.0kg

調整式ですので建枠幅 900mm より 1,219mm までの範囲で使用することができます。

階段用手摺　KT3055　5.7kg

L=1,755mm～2,550mm

手摺柱 A-25S　ピン付建枠用（アームロック不要）2.6kg

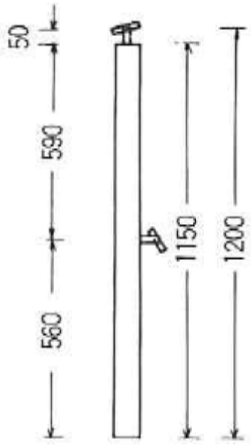

手摺柱　A-25　ローリングにて使用　3.0kg

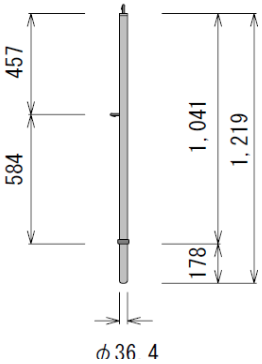

モンキータラップ（垂直梯子）

H　＝1700・・・・　10.1kg　　MT1700
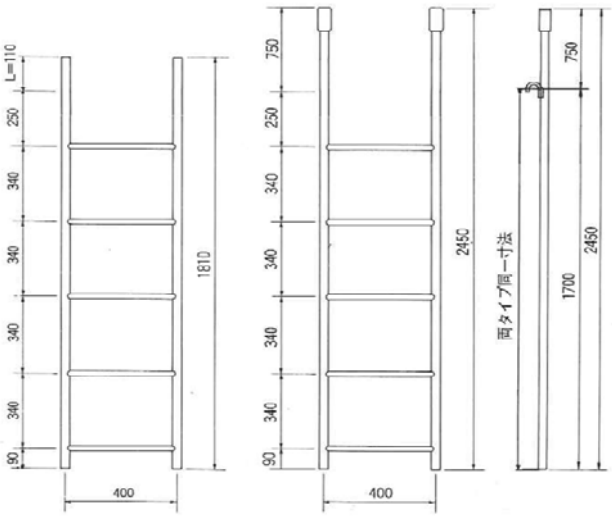
H　＝2450・・・・　12.1.kg　　MT2450